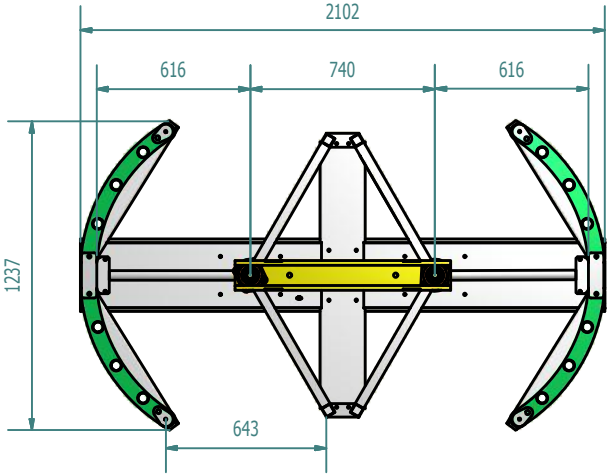
2102
616
740
616
1237
643

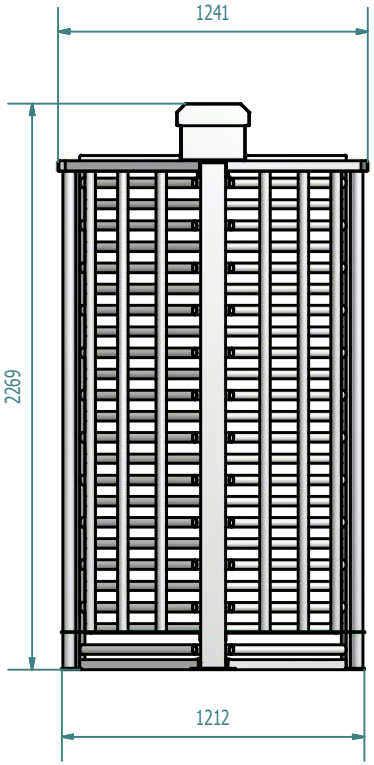
1241
2269
1212

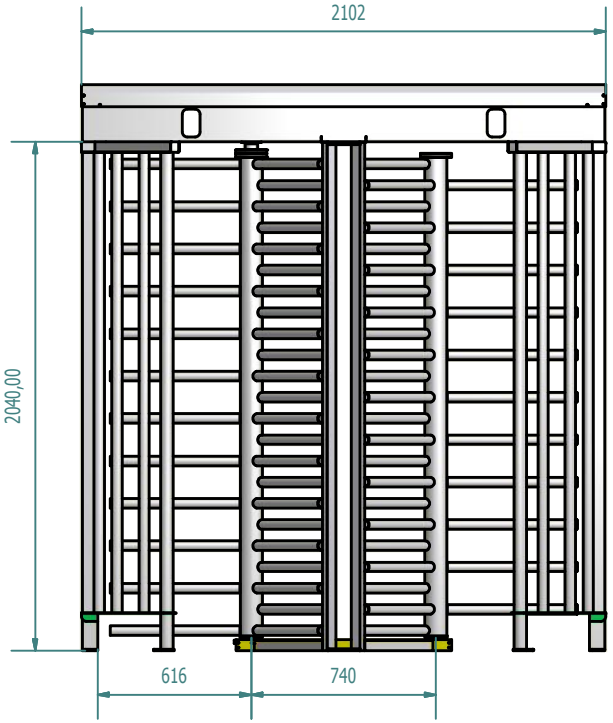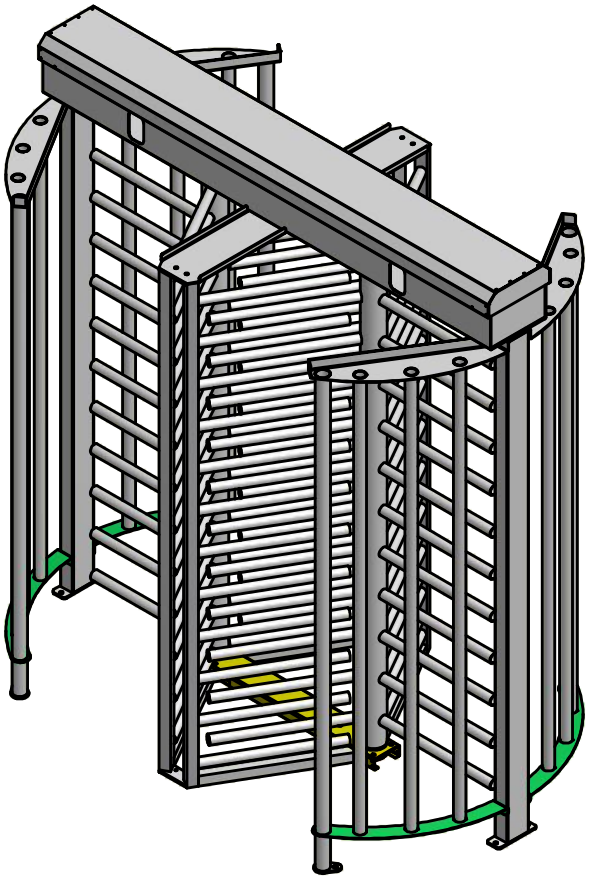
2102
2040,00
616
740